第44回　中信杯全京都学童軟式野球選手権大会

抽選：平成24年6月　9日
変更：平成24年6月15日

（ ジ ュ ニ ア ）

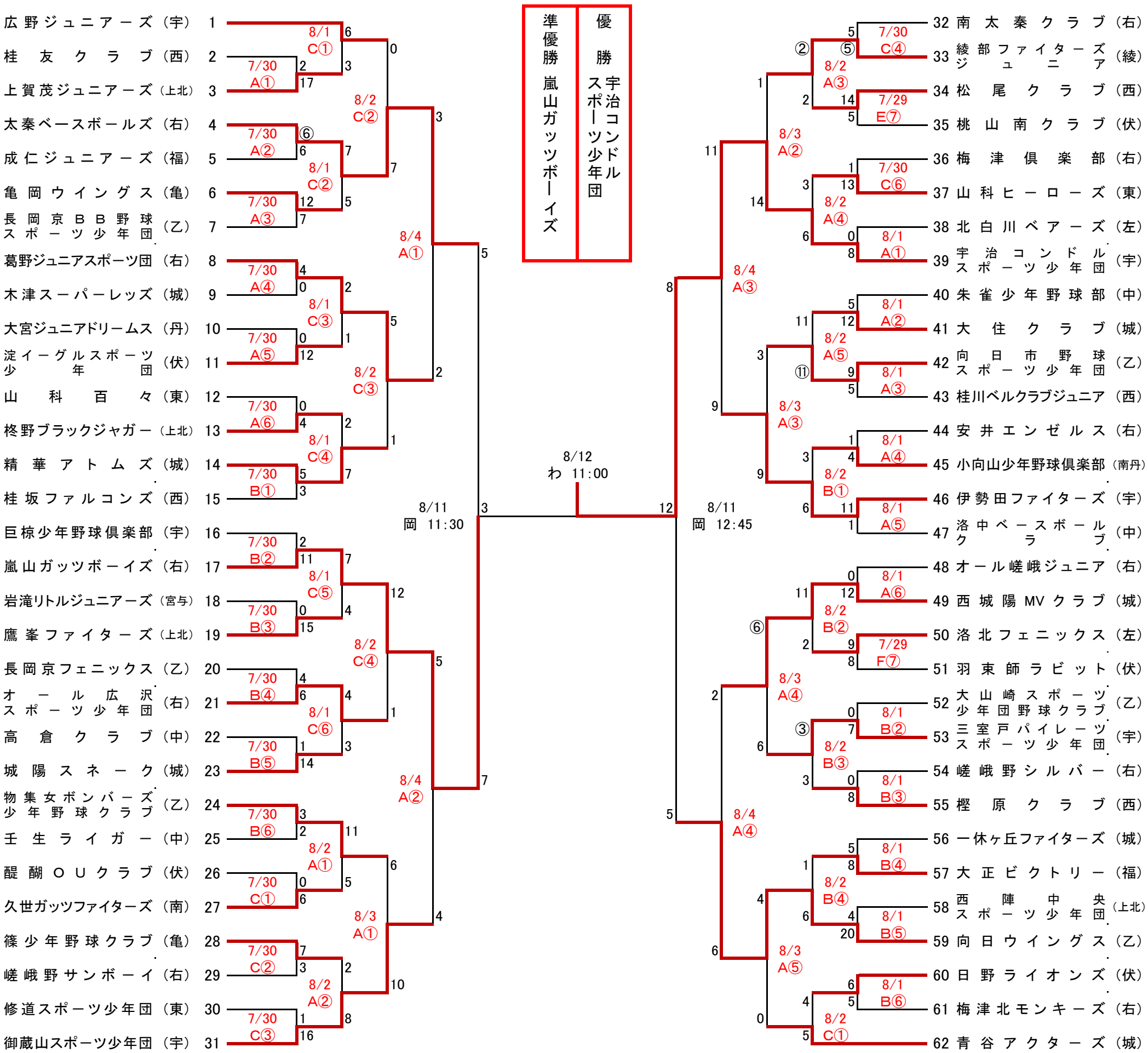

【球　場】 A･B･C＝殿田グラウンド　　E･F＝横大路グラウンド　　岡＝岡崎公園野球場　わ＝わかさスタジアム
【試合開始予定時刻】 ①8：30　②9：45　③11：00　④12：15　⑤13：30　⑥14：45　⑦15：00

※　雨天中止でも連絡はいたしませんので、責任者が連盟に問い合わせてください。
　京都軟式野球連盟　☎075-671-6644　携帯電話　①　090-3942-6550　②　090-3942-8660
※　殿田球場には駐車場の余裕がありませんので、地下鉄・バス等をご利用ください。
　（違法駐車は周辺住民の方の迷惑になり、大会運営にも支障が出る場合がありますので、ぜひともご協力ください。）