第44回　中信杯全京都学童軟式野球　春季大会

抽　選　平成27年3月7日

変　更　平成27年4月1日

変　更　平成27年4月5日

準優勝	優勝
向日ウィングス	梅津北モンキーズ

4/4
桃山
13:30

4/3 A ① 1 — 9 4/3 A ②

4/2 A ② 8 — 0

4/2 A ③ 3 — 2

1 — 1 4/2 ① A ③

0 — 0 0 4/2 ⓪ A ④

1 — 0 3/27 3 B ⑤

3 3/27 1 B ④

8 3/25 2 G ①

6 3/22 9 B ⑤

13 3/21 0 B ③

2 3/22 12 C ①

4 3/22 ④ C ②

0 3/25 9 G ②

10 3/21 1 B ④

19 3/22 0 C ③

1 4/2 ① A ③

0 3/27 3 B ⑤

1 3/25 0 G ③

5 3/22 7 C ④

0 3/21 8 B ⑤

3 3/22 ③ C ⑤

1 3/22 8 D ①

1 3/25 5 G ④

11 3/21 0 C ①

5 3/22 0 D ②

0 3/25 7 G ⑤

2 3/22 9 D ③

3 3/21 4 C ②

3 3/22 3 D ④

4 3/27 2 C ①

0 3/22 10 D ⑤

0 3/26 ⓪ A ①

3 3/21 0 C ③

5 3/22 2 E ①

0 3/27 7 C ②

4 3/22 3 E ②

7 3/26 14 A ②

0 3/22 8 E ③

0 3/22 10 E ④

0 3/26 12 A ③

8 3/21 4 C ④

0 3/22 2 E ⑤

4/3 A ① 1 — 0

4/2 A ② 8 — 1

3/27 B ② 1 — 8

3/25 F ③ 8 — 13

3/22 A ⑤ 3 — 0

3/21 A ⑤ 0 — 11

3/25 F ② 0 — 7

3/21 G ④ 2 — 3

3/22 A ④ 1 — 10

3/21 A ④ 1 — 6

3/27 B ③ 0 — 1

3/25 F ⑤ 7 — 6

3/22 B ④ 2 — 6

3/21 B ② 1 — 10

3/25 F ④ 1 — 3

3/22 B ② 11 — 1

3/21 B ① 2 — 1

3/22 B ① 4 — 1

3/27 A ③ 3 — 7

3/25 E ③ 8 — 0

3/22 A ① 0 — 12

3/21 A ① 5 — 1

3/25 E ④ 0 — 7

3/21 G ① 10 — 1

3/21 F ④ 1 — 0

3/27 B ① 2 — 0

3/25 E ⑤ 7 — 6

3/22 A ② 4 — 8

3/21 A ② 13 — 0

3/21 G ② 10 — 6

3/25 F ① 1 — 3

3/22 A ③ 2 — 1

3/21 A ③ 3 — 10

3/21 G ③ 6 — 0

3/25 E ⑤ 5 — 1

3/21 F ⑤ 5 — 1

大井カープス	（亀）	1
久御山バッファローズ	（宇）	2
鷹峯ファイターズ	（上北）	3
九条凌風ジュニアベースボールクラブ	（下南）	4
安朱クラブ	（東）	5
松尾ジュニアーズ	（西）	6
宇多野OUジュニアー野球クラブ	（右）	7
桂友クラブ	（西）	8
新町アニマル	（上北）	9
羽束師ラビット	（伏）	10
久世少年野球部	（下南）	11
西山少年野球クラブ	（乙）	12
富野荘クラブ	（城）	13
養徳クラブ	（左）	14
山科クラブ	（東）	15
サクセススポーツ少年団	（伏）	16
京都御池ライオンズ	（中）	17
柊野ブラックジャガー	（上北）	18
綾部ファイターズA	（綾）	19
宮津少年野球クラブ	（宮与）	20
大開サンクラブジュニア	（宇）	21
オール宇治田原BB	（城）	22
桂坂ファルコンズ	（西）	23
池田ファイターズ	（伏）	24
醒泉キッズクラブ	（下南）	25
長岡京東クラブ	（乙）	26
城陽レッドウィングス	（城）	27
亀岡リトルイースタン	（亀）	28
衣笠ブラックタイガース	（上北）	29
北白川ベアーズ	（左）	30
小野エースクラブ	（東）	31
三室戸ﾊﾟｲﾚｰﾂスポーツ少年団	（宇）	32
大住クラブ	（城）	33
ワリアーズ亀岡	（亀）	34
仁和ホワイトホース	（上北）	35
醍醐OUクラブ	（伏）	36
久世ガッツファイターズ	（下南）	37
鏡山クラブ	（東）	38
昭和GUTS	（福）	39

網野クラブ	（丹）	40
伏見桃山クラブ	（伏）	41
下京JUクラブ	（下南）	42
山科ヒーローズ	（東）	43
田辺アルファー	（城）	44
葛野ジュニアスポーツ団	（右）	45
松陽ファイターズ	（西）	46
南部ジャガーズ	（宇）	47
加茂フレンズ	（城）	48
オール嵯峨ジュニア	（右）	49
吉田タイガース	（左）	50
桂ファイブス	（西）	51
上賀茂ジュニアーズ	（上北）	52
日野ライオンズ	（伏）	53
七条ファミリーズ	（下南）	54
向日市野球スポーツ少年団	（乙）	55
棚倉ビクトリーズ	（城）	56
梅津北モンキーズ	（右）	57
洛西サンボーイ	（西）	58
大正ビクトリーズ	（福）	59
吉美オリオンズ	（綾）	60
山科百々	（東）	61
槇島スラッガーズ	（宇）	62
山田荘マシンガンズ	（城）	63
篠少年野球クラブ	（亀）	64
桂川ベルクラブジュニア	（西）	65
二条城北少年野球部	（上北）	66
洛北フェニックス	（左）	67
修道スポーツ少年団	（東）	68
青谷アクターズ	（城）	69
藤ノ森スーパースターズ	（伏）	70
大枝バンブーズ	（西）	71
大宮ジュニア	（上北）	72
オール千代川少年野球クラブ	（亀）	73
大宅アトムズ	（東）	74
久御山ライオンズ	（宇）	75
吉祥院ユニオンズ	（下南）	76
物集女ボンバーズ少年野球クラブ	（乙）	77
共楽少年野球クラブ	（舞）	78

4

4/12　SPタック
12:30

3

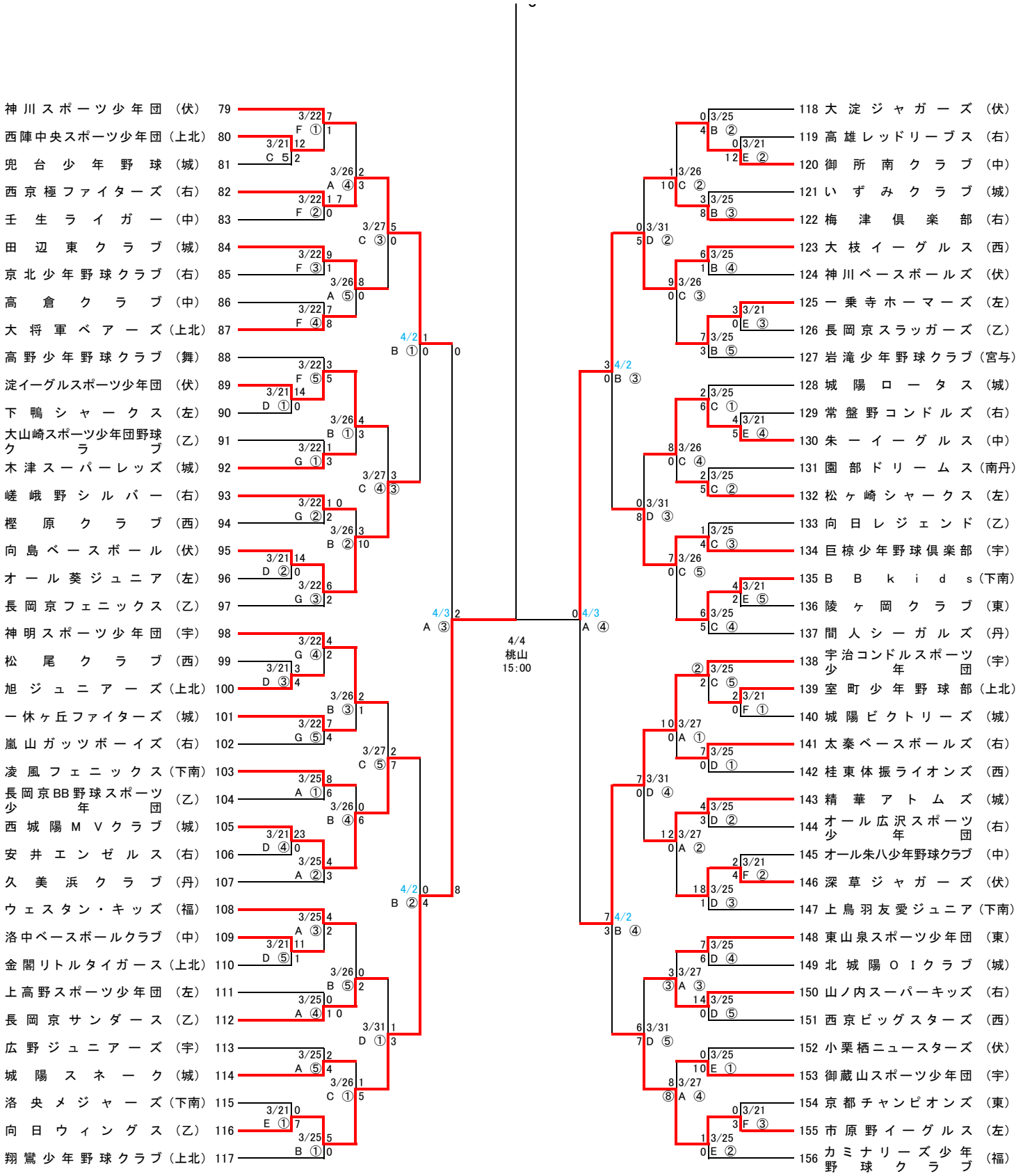

【球　場】A･B･C＝殿田グラウンド　　D･E･F･G＝横大路グラウンド　桃＝伏見桃山城運動公園野球場　SPタック＝SPタック亀岡野球場
【試合開始予定時刻】①8:30 ②10:00 ③11:30 ④13:00 ⑤14:30

※ 雨天中止の連絡はいたしませんので、責任者が連盟へお問い合わせください。
携帯電話①090-3942-6550　②090-3942-8660（横大路会場）③090-2598-2699（殿田会場）
京都軟式野球連盟　075-671-6644（平日のみ）

※ 殿田グラウンドには駐車場の余裕がありませんので、地下鉄・バス等をご利用ください。（違法駐車は周辺住民の方の迷惑になり、大会運営にも支障を来たすことにもなりますので、ぜひともご協力ください。）